Trójnik

Kształtki systemu dBlue produkowane są w szerokim zakresie średnic, począwszy od DN40, poprzez średnice typowe, nietypowe (takie jak DN90 i DN125), aż do średnicy DN200. W każdej ze średnic znajdziecie Państwo szeroką gamę kątów w jakich produkowane są kształtki, co pozwoli na znacznie efektywniejsze wykorzystanie cennej przestrzeni montażowej.
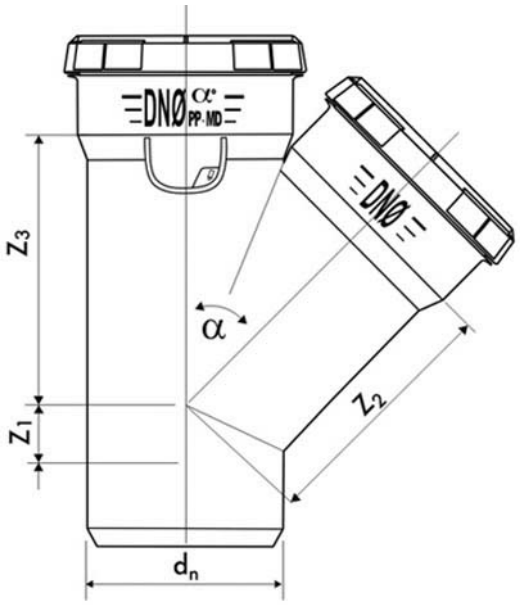
Kształtki dBlue są niezwykle proste i szybkie w montażu, dzięki wykorzystaniu połączeń kielichowych zaś produkcja w oparciu o uniwersalne, europejskie normy pozwala bez obaw łączyć system dBlue z innymi systemami wykonanymi z PP bądź PVC. Pełna kontrola procesu produkcji zapewnia najwyższą jakość oraz pewność dostarczanych do Państwa elementów systemu.