Wpust dachowy Akasison XL90 FPO/TPO/PP

Wpust dachowy Akasison XL90 z kołnierzem mocującym z PVC (kod: 749016), zgodny z PN/EN1253. Do odwadniania podciśnieniowego pokrytych membraną FPO lub równoważnymi tworzywami homogenicznymi.

W komplecie: Kosz osłonowy ze zintegrowaną barierą powietrzną (odporny na UV).
Wpust Akasison ze zintegrowanym kołnierzem z FPO/TPO/PP.
Króciec odpływowy z HDPE.
Zastosowanie: Dach nieocieplony / Dach ocieplony.
Grubość ocieplenia: od 60 do 330 mm.
Połączenie z HDPE: Mufa elektrooporowa d90 mm kod 410995.

Wymiary:

:d1 = 90 mm.

: H = 55 mm.

: S = 455 mm.

: A = 180 mm.

Grubość ocieplenia: Ø ⌀ 100 mm.
Przepustowość: 1-29,0 l/s.
Materiał: ASA, PP, HDPE.

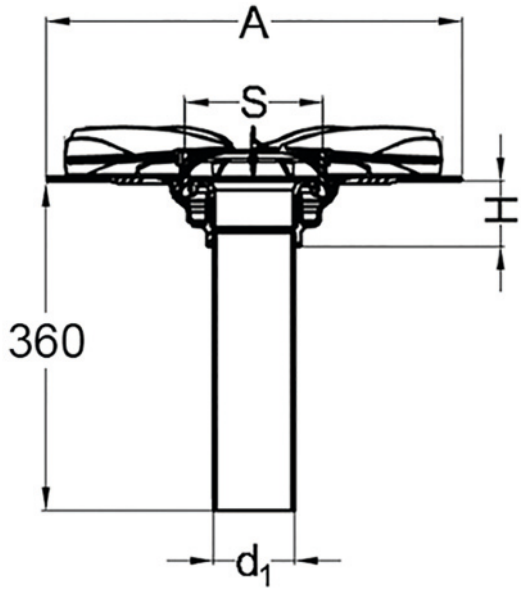

Indeks	Nazwa produktu	d_1	Typ	Kategoria produktu	Kategoria
74 90 16	Wpust dachowy Akasison XL90 FPO/TPO/PP	90	Akasison XL90 FPO	Wpsuty | Akasison	Wpusty dachowe Akasison